TK - 208 / 308 簡單編程示意圖

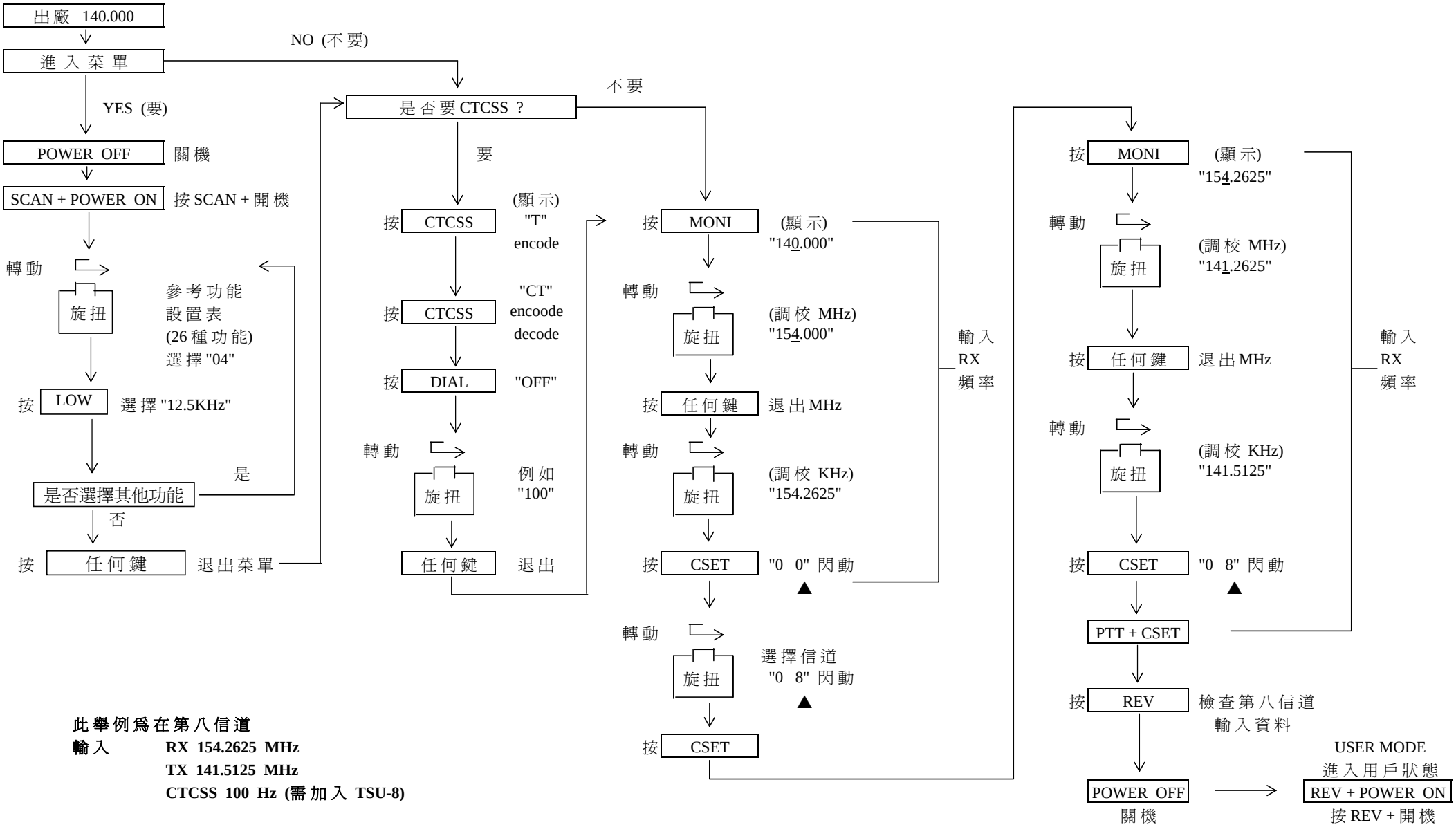

此舉例爲在第八信道

輸入 RX 154.2625 MHz

TX 141.5125 MHz

CTCSS 100 Hz (需加入 TSU-8)